RDN
automation

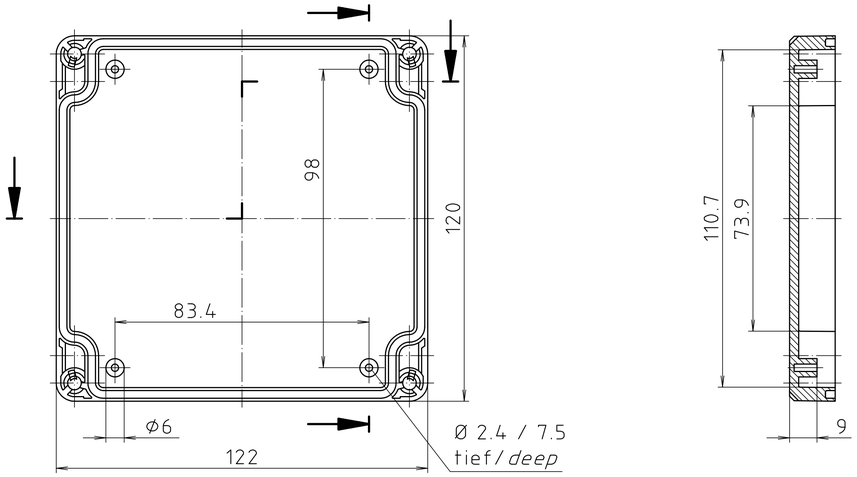

Ausführung EM/ET 213 F/
type EM/ET 213 F

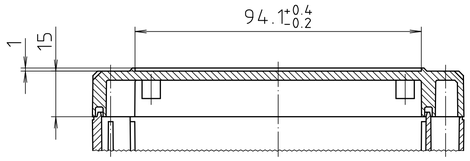

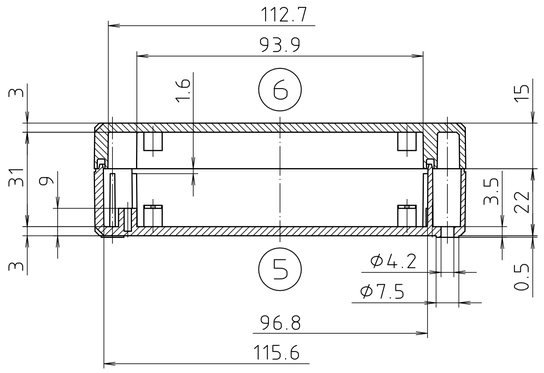

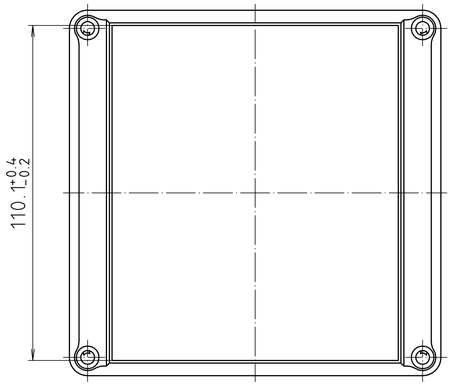

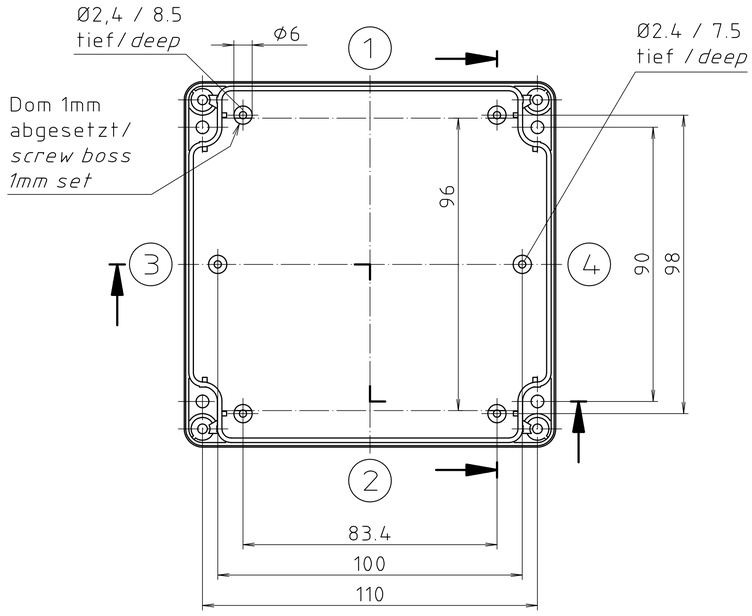

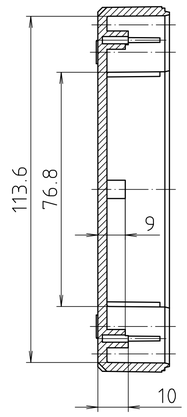

Maßstab/ *Scale:*	1:1
Zeichnungs-Nr. / *Drawing-No.:*	1K 5145.147.02
Artikel / *Article:*	EM/ET 213 EM/ET 213 F Katalogzeichnung/Catalogue drawing
A.Nr/ *Alt-No.:*	3633
Datum/ *Date:*	22.08.2002
DISK:	2 501 705
Datum/*Date:*	24.03.99 AK

BOPLA
A Phoenix Mecano Company

"Schutzvermerk nach DIN ISO 16016 beachten" "Please pay attention to copyright note DIN ISO 16016"