Ausführung EM/ET 237 F/
type EM/ET 237 F

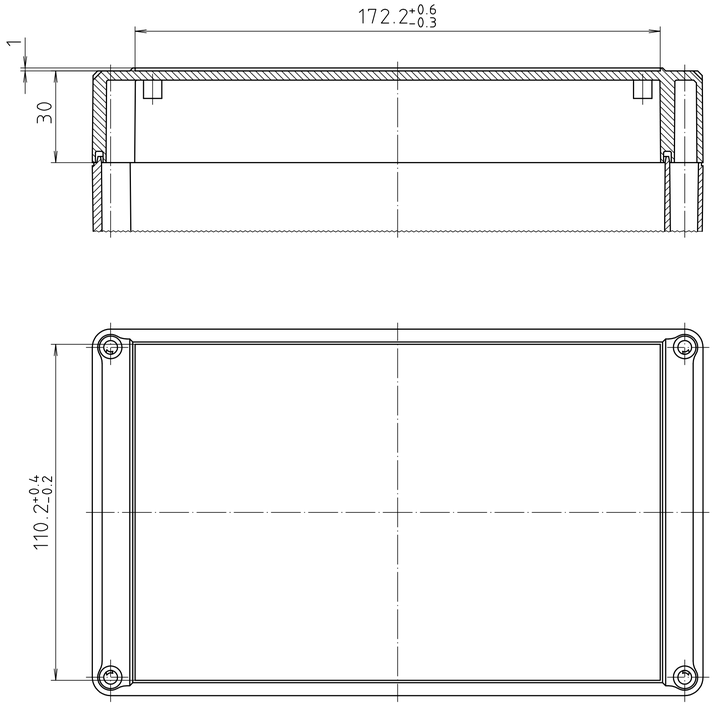

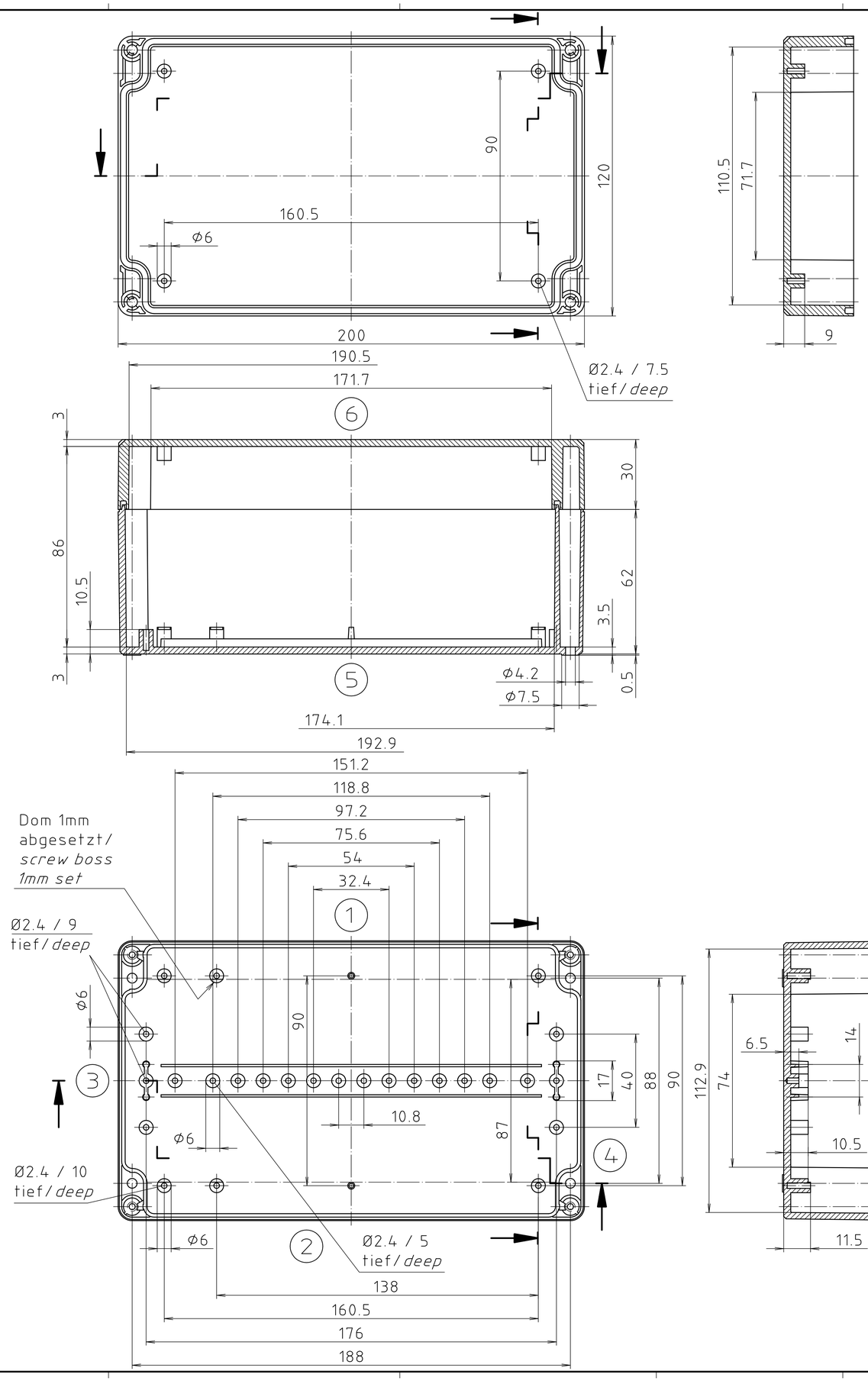

Maßstab/ *Scale:*	1:1
Zeichnungs-Nr. / *Drawing-No.:*	1K 5145.113.03
Artikel / *Article:*	EM/ET 237 EM/ET 237 F Katalogzeichnung/Catalogue drawing
A.Nr/ *Alt-No.:*	3633 2877
Datum/ *Date:*	22.08.02 05.10.93
DISK:	2 501 006
Datum/*Date:*	17.03.93 OK

BOPLA
A Phoenix Mecano Company

"Schutzvermerk nach DIN ISO 16016 beachten" *"Please pay attention to copyright note DIN ISO 16016"*

AbN automation