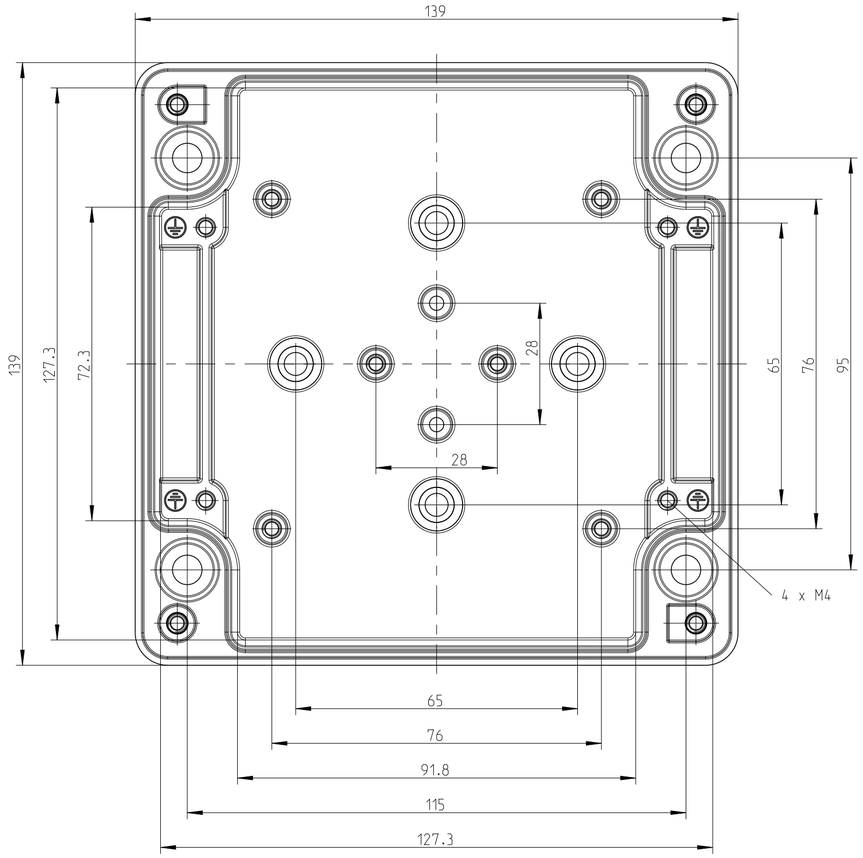

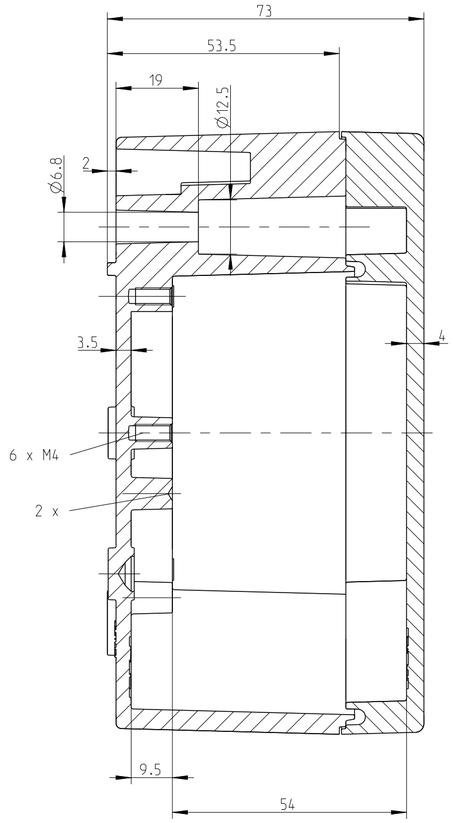

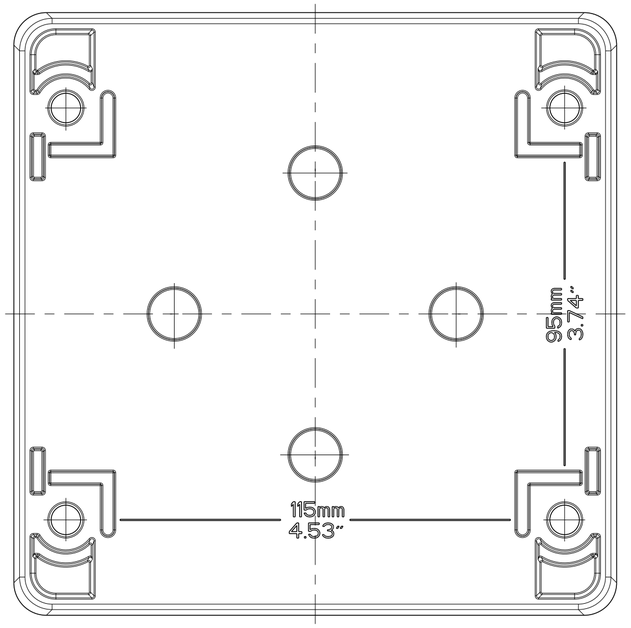

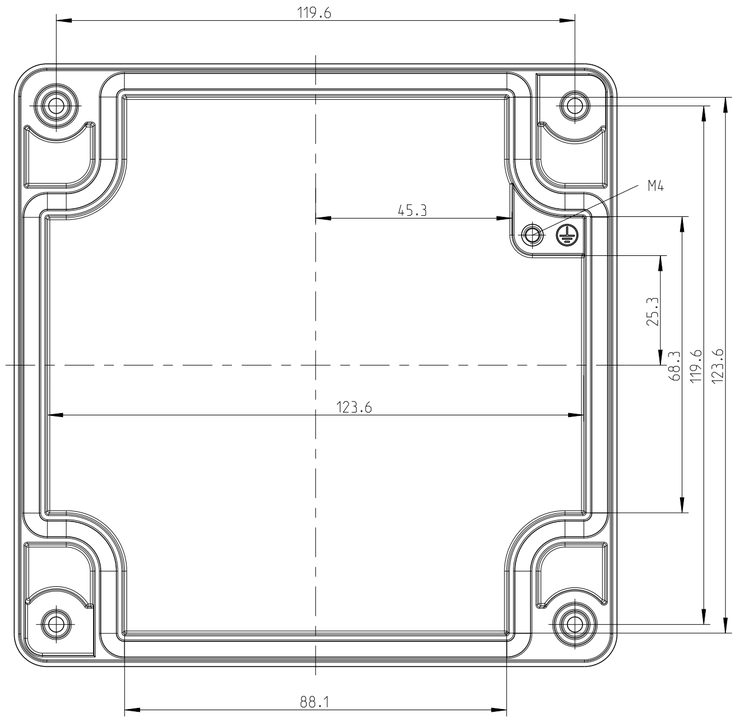

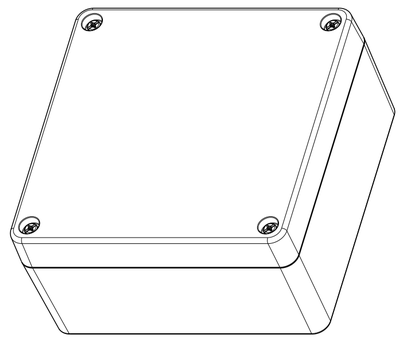

1:2

Schutzvermerk ISO 16016 beachten. Refer to protection notice ISO 16016. Maßstab: 1:1

spelsberg

Massblatt / dimension sheet

ALS 1414

M-151-004-01

A2

1	Freigabe	07.03.18

(Dateiname Modell) M-ALS14_M (Dateiname Zeichnung) M-ALS14_M